变更记录					
区域	标记	变更内容描述	日期	更改人	批准
N/A	N/A	第一次发行	2020-10-09		

未注尺寸公差表					
>	≤	塑胶	五金	模切	硅胶
0	3	±0.05	±0.05	±0.10	±0.10
3	6	±0.07	±0.05	±0.10	±0.10
6	30	±0.10	±0.10	±0.15	±0.15
30	120	±0.15	±0.15	±0.25	±0.25
120	~	±0.20	±0.20	±0.30	±0.3%
未注角度公差 ±0.5~					

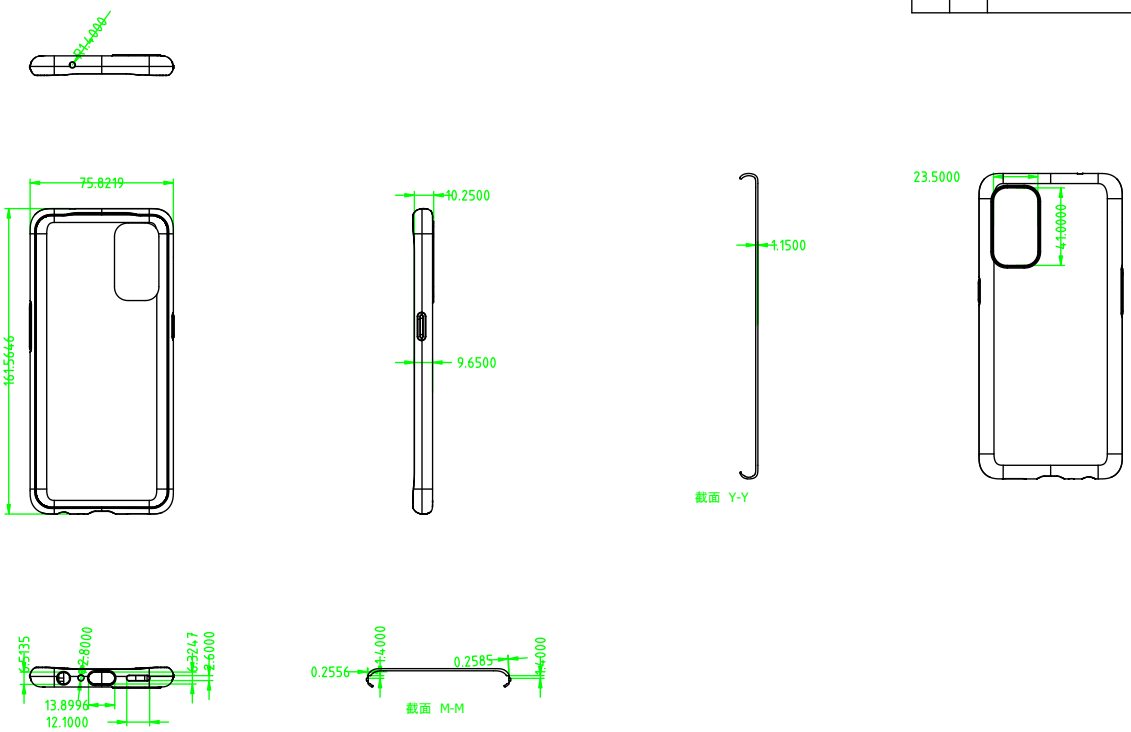

刻字要求	
XXXXX	项目代号
XXYY	XX:模号 YY:穴号
	●:试模次数(打点) x:产品版次
	日期章
	回收章
刻字要求:降面刻凸字,降面0.10mm,字体不高出周围的面, 字宽最小0.10mm.	

oppo		保护套				
设 计		材 料		比 例	图纸版次	零件版次
审 核				1:2		
标准化		表面处理		单 位	重量(g)	
批 准		第 1 页	共 1 页	mm		

A3