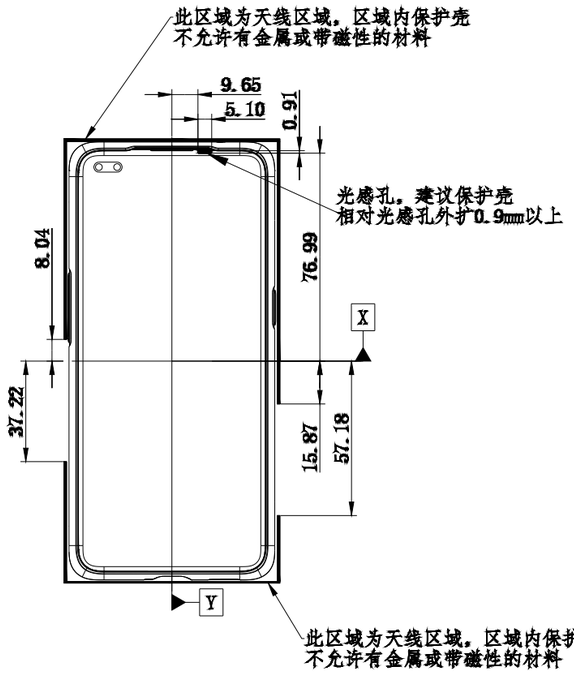

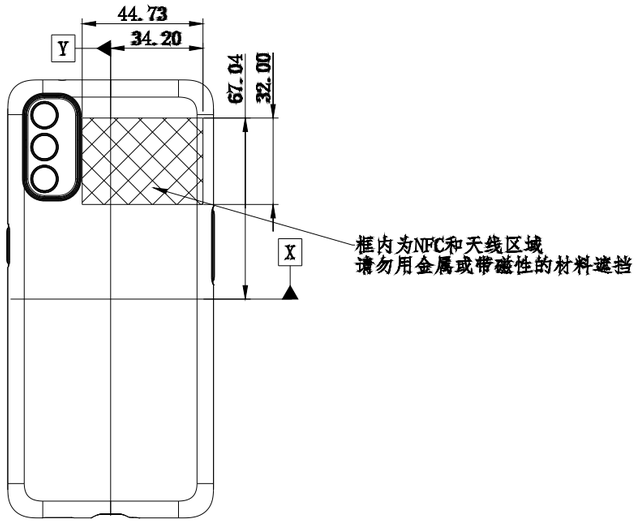

刻字要求	
XXXXX	项目代号
XXYY	XX：模号 YY：穴号
VX	○：试模次数(打点) X：产品版次
XX	日期章
XXX	回收章

刻字要求：降面刻凹字，降面0.10mm，字体不高出周围的面。字宽最小0.10mm。

oppo			Reno 4保护壳设计建议				
设 计	Designer	YY/MM/DD	材 料		比 例	图纸版次	零件版次
审 核					1:2	1	V1
标准化			表面处理		单 位	重量(g)	
批 准			第 1 页	共 1 页	mm		

A3